【制作上の注意点】

●印刷可能範囲を示す赤枠の内側にデザインが収まるようにデータ作成して下さい。
●デザインのサイズが小さい・線が細い場合等、印刷つぶれの可能性がございます。
●商品本体色の影響を受け、仕上がりの刷色が若干変化する場合がございます。
●デザインはロゴ・イラスト部分も全てアウトライン化（パス化）して下さい。
●アピアランスやスウォッチは必ず分解して下さい。

Gift it! NOVELTY&PROMOTION GOODS

株式会社ギフトイット　www.giftit.co.jp

品番：80378
品名：メガネスマホクリーナー3P

● 名入れ位置：ラベル表面・裏面

※商品イラスト、本体色は校正上のイメージです。実際の形状、色味とは多少異なります。
※黒色の実線は裁断線（仕上がり線）です。
※ピンク色の破線は保護範囲です。（ズレを防ぐため、文字などはこの中に収める必要があります）
※水色の破線は塗り足し範囲です。（色ベタの背景の印刷や写真など、
　ラベル全体に印刷をご希望の場合はこの範囲までデータを作成する必要があります）

【ラベル表面】

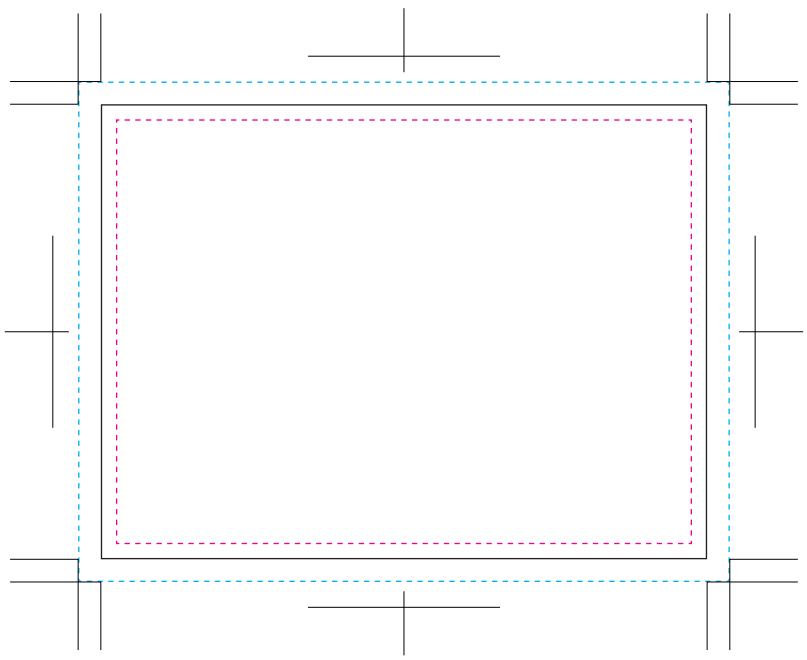
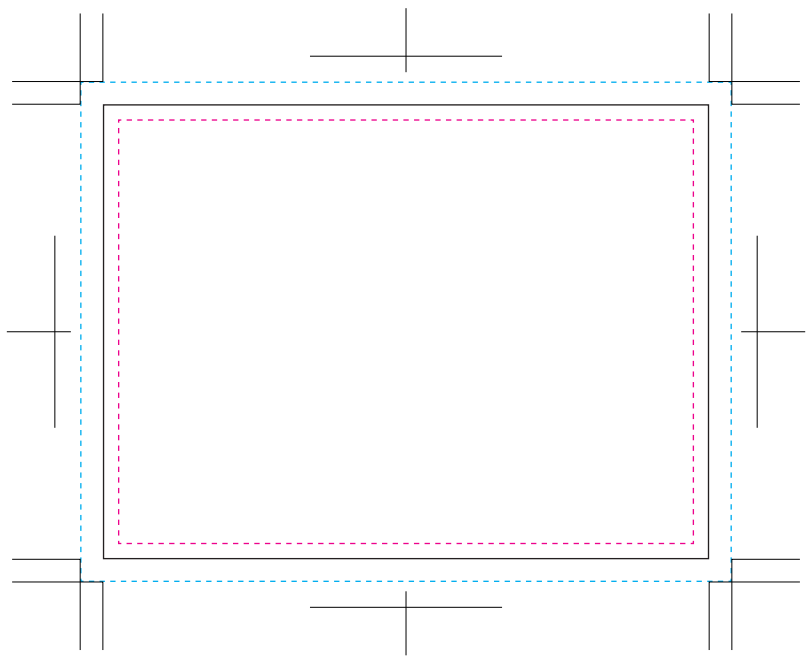
【ラベル裏面】